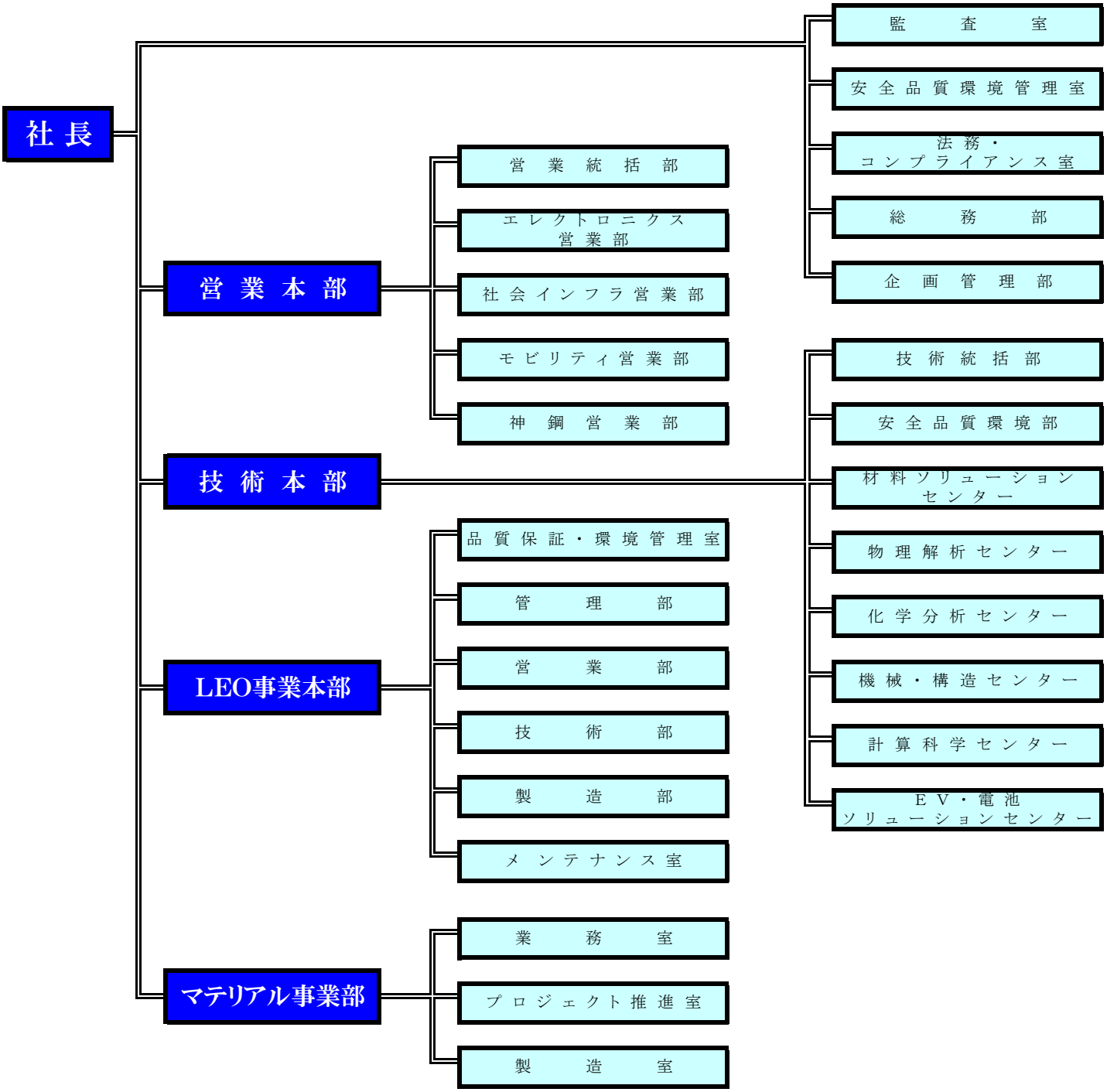
社長
監査室
安全品質環境管理室
法務・コンプライアンス室
総務部
企画管理部
営業本部
営業統括部
エレクトロニクス営業部
社会インフラ営業部
モビリティ営業部
神鋼営業部
技術本部
技術統括部
安全品質環境部
材料ソリューションセンター
物理解析センター
化学分析センター
機械・構造センター
計算科学センター
EV・電池ソリューションセンター
LEO事業本部
品質保証・環境管理室
管理部
営業部
技術部
製造部
メンテナンス室
マテリアル事業部
業務室
プロジェクト推進室
製造室